Big Manual

Notice d'utilisation

Réservoir de mélange des médicaments 60 l

avec agitateur

Code n° 99-94-0891 F
Édition : 11/2021

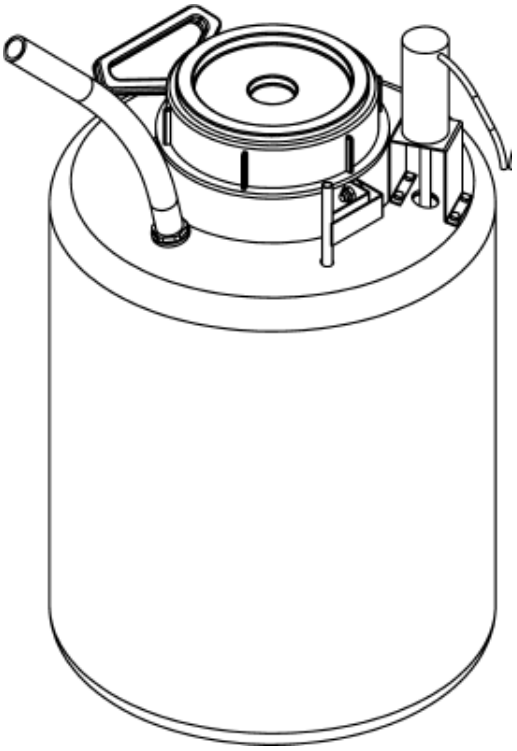

Big Dutchman®

MONOFLO®

Traduction de la version originale allemande.

Monoflo Snap-Box Produktions
GmbH & Co. KG
Vogelsbergstraße 6 · D-64646
Heppenheim

ISO 9002 ZERTIFIZIERT

Certificat de conformité et qualité CE

Nous déclarons que le récipient de mélange 50013 MONOFLO est conforme aux normes européennes et qu'il a été fabriqué selon les directives relatives à la sécurité des appareils et à la compatibilité élctromagnétique.

Un extrait des consignes de sécurité relatives aux appareils et directives CEM est fourni en annexe.

HP 10/11/2021

MONOFLO Produktions GmbH & Co. KG Lise-Meitner-Str. 6 Tel. 0 62 52 99 08 0 - Fax 99 08 28 64646 Heppenheim

Jens Weise

Prüfzentrum für Umweltsimulation und Typprüfungen

SCHENCK

Deutscher Akkreditierungs Rat

DAR

ZERTIFIKAT

DAT-P-028/92-00

Gegenstand	Rührwagen	**Typ**	MEDICATOR
Hersteller	MONOFLO SNAP-BOX Productions GmbH & Co KG Postfach 1327 D-64631 Heppenheim	**Auftraggeber**	MONOFLO SNAP-BOX Productions GmbH & Co KG
zugehöriger Prüfbericht	Nr. 1239	**Auftrags-Nr.**	1 HQE 0095
Prüfdatum:	24.04 - 25.04.1996		

Hiermit bestätigen wir, daß das Produkt

MEDICATOR - Rührwagen

einer Typprüfung unterzogen wurde. Es ist mit folgenden Sicherheitsvorschriften, Normen und Verordnungen konform:

EMV-Störfestigkeit
EN 50082-1:März 1993 Pkt. 1.2, 4.1
EN 61000-4-2:1995; VDE 0847 Teil 4-2
EN 61000-4-4:1995; VDE 0847 Teil 4-4

EMV-Funkentstörung
EN 50081-1: Januar 1992 Pkt. 1.1, 1.2
EN 55011:1992; VDE 0875 Teil 11
Grenzwertklasse B;

Stempel	Leiter der Prüfstelle	Bearbeiter
Prüfzentrum für Umweltsimulation geprüft und getestet und Typprüfungen	K. Pätschke	S. Schumann
	(K. Pätschke)	(S.Schumann)

Traduction de la version originale allemande

Instructions de montage et mode d'emploi pour récipient avec agitateur

Domaine d'utilisation

Le récipient est utilisé pour mélanger des solutions avec de l'eau et pour éviter que les composants se déposent.

Utilisation exclusivement dans les bâtiments d'élevage. Le récipient de mélange doit être monté sur une surface solide et incombustible. Pour empêcher une chute du récipient ou l'endommagement du câble électrique, celui-ci ne doit pas être accessible pour les animaux.

Montage

À cet effet, vissez les raccords de tuyau fournis à l'entrée/sortie de l'eau ¾“ en fonction des besoins ou en fonction du modèle du doseur de médicaments. En même temps, l'entrée de l'eau au récipient est aussi raccordée au raccord Y. Montez le tuyau d'aspiration du doseur de médicaments au tuyau d'aspiration prémonté du récipient de mélange.

Attention ! Avant la mise en service, vérifiez de nouveau la stabilité de tous les raccords et des raccords de tuyau !

Nos raccords sont conçus pour une pression d'eau jusqu'à 5 bars. Une plus haute pression d'eau sur la tuyauterie qui est produite surtout de nuit, doit être compensée par un régulateur de pression.

Mise en service

Vérifiez la stabilité de tous les raccords.
Réglez les intervalles MARCHE/ARRET désirés au commutateur à temps. Raccordez le commutateur à temps et le moteur avec le bloc d'alimentation. Puis l'insérez dans la prise. Après environ une demi-heure, vérifiez de nouveau les raccords entre la tige d'agitateur et l'arbre de moteur (adaptateur).

Ne mettre la main dans l'arbre de l'agitateur tournant !

Veuillez noter que l'arbre de l'agitateur ne doit pas être monté trop tendu à la bague d'étanchéité verte. Raison : Il peut arriver que l'arbre tourne plus lentement et le moteur soit exposé à une usure excessif.

Nettoyage

Déconnectez l'appareil de l'alimentation électrique. Utilisez des détergents non agressifs.

Le récipient de mélange ne doit pas être nettoyé de l'extérieur au jet d'eau avec un tuyau d'eau car de l'eau peut pénétrer dans l'intérieur du moteur, ce qui peut provoquer une corrosion.
L'arbre du moteur ne doit pas être lubrifié. Vérifiez tous les six mois si la bague d'étanchéité à l'arbre du moteur n'est pas endommagée.

Informations générales

Important !
Pour chaque contrôle, il faut déconnecter le bloc d'alimentation de la prise. Ceci s'applique également aux éventuelles réparations à l'appareil.

Mise en garde - Danger de mort dû à une décharge électrique !!!
N'opérez pas le récipient de mélange dans un local humide et avec un câble électrique endommagé.

Le récipient de mélange ne doit être mis en service que par des personnes qui connaissent le contenu de la notice d'utilisation et qui sont autorisées à opérer l'appareil.

Vérifiez si le produit ainsi que les accessoires sont complets.

L'emballage contient les articles suivants :

1 récipient 60 l avec moteur et tuyau d'aspiration
1 arbre d'agitateur pour le montage au moteur
1 bloc d'alimentation
1 commutateur à temps
1 raccord de tuyau Y
2 kits de tuyaux

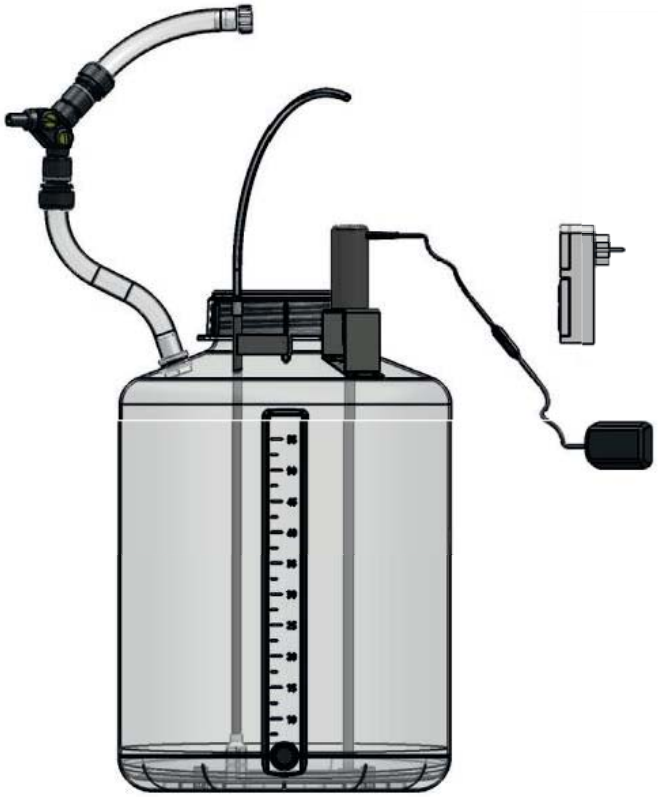

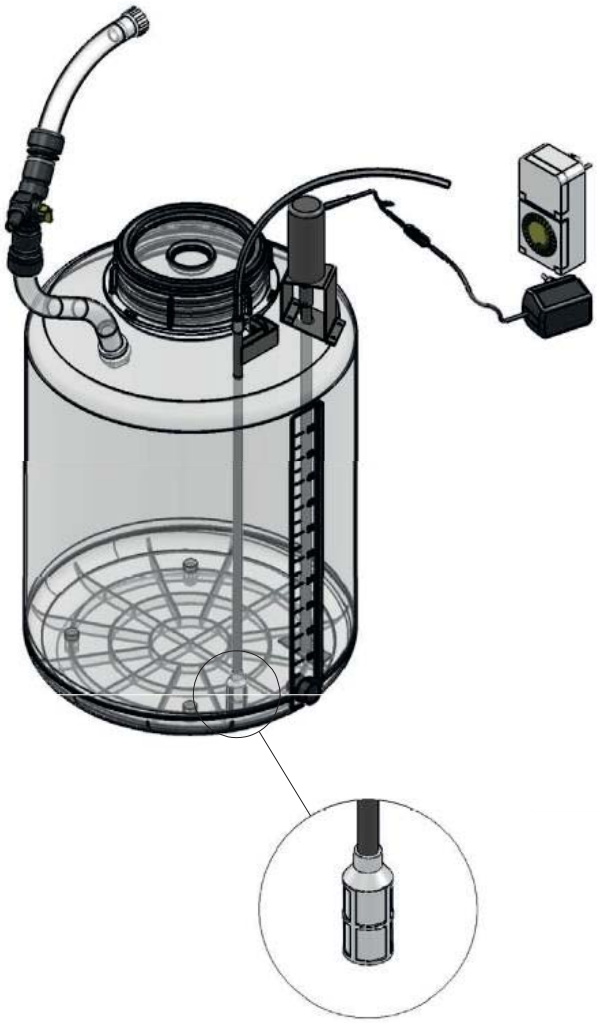

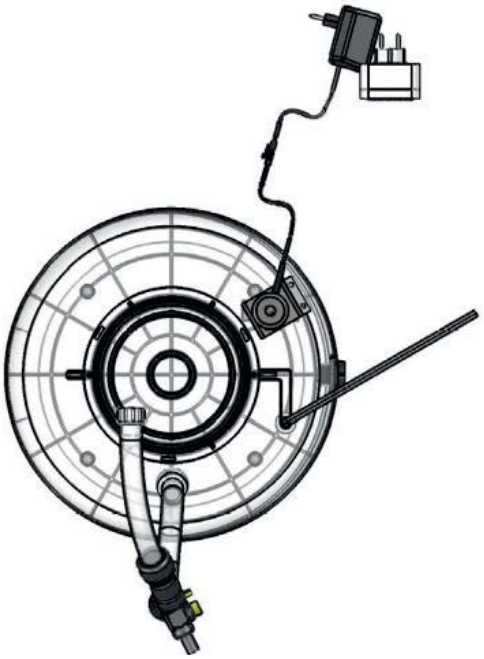

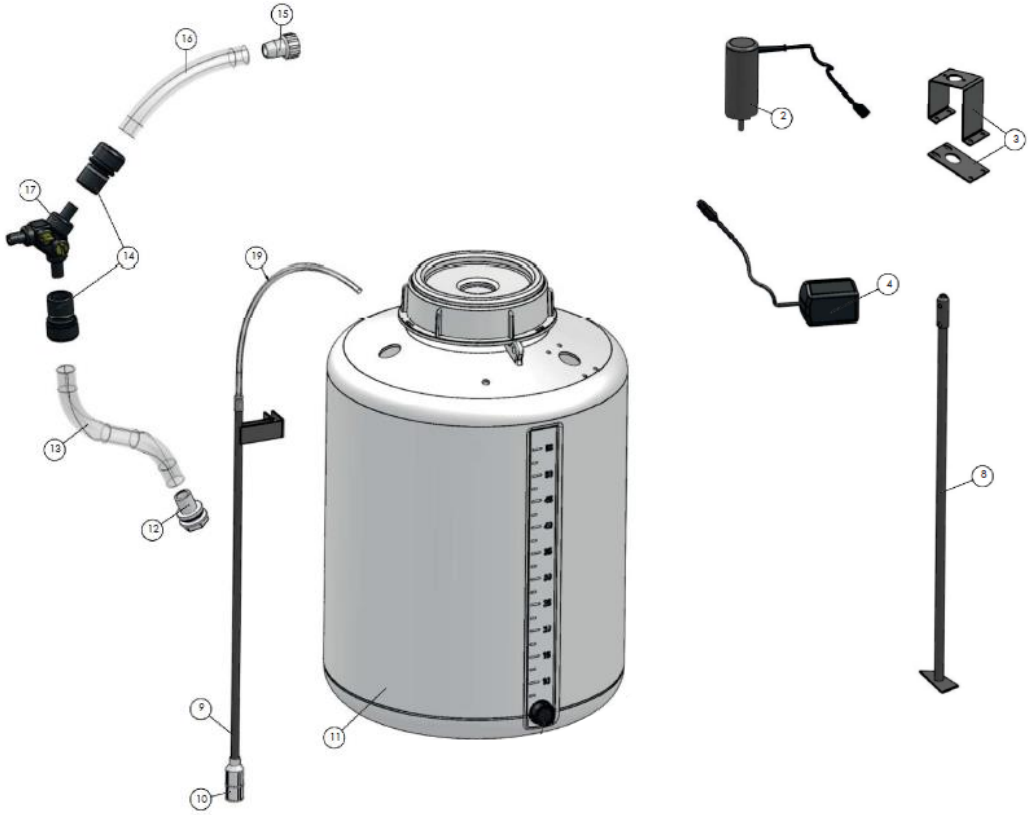

Pos.	Code-Nr.	Bezeichnung DE	Description GB
	83-55-8852	**Medikamentenmischbehälter 60L mit Rührwerk**	**Mixing tank 60L for medicines with agitator**
2	83-55-9701	Motor Rührwerk f/Medikamentenmisch-behälter (83-55-8852)	Motor agitator f/mixing tank f/medicines (83-55-8852)
4	83-55-9693	Netzteil 24W 2A 100-240VAC 50/60Hz f/83-55-8852	Power supply unit 24W 2A 100-240VAC 50/60Hz f/83-55-8852
8	83-55-9706	Rührwelle f/Medikamentenmischbehälter (83-55-8852)	Agitator shaft f/mixing tank f/medicines (83-55-8852)

MONOFLO®

Monoflo Snap-Box Produktions GmbH & Co. KG
Vogelsbergstraße 6 · D-64646 Heppenheim

ISO 9002 ZERTIFIZIERT

CE- Zertifikat von Qualität und Konformität

Wir erklären, dass der MONOFLO –Rührbehälter 50013 mit den CE-Standard konform sind und nach den Richtlinien der Gerätesicherheit, sowie der Elektromagnetischen Verträglichkeit, hergestellt worden ist.

Auszug über die Gerätesicherheit und EMV anbei.

HP 10.11.2021

MONOFLO Produktions GmbH & Co. KG Lise-Meitner-Str. 6 64646 Heppenheim Tel. 0 62 52 - 99 08 0 - Fax 99 08 28

Jens Weise

Lieferanschrift:

Vogelsbergstraße 6
D-64646 Heppenheim
Telefon +49(0)6252-99080
Telefax +49(0)6252-99 08 28

Amtsgericht
Darmstadt HRA 22846
Internet: www.monoflo.de
e-mail: info@monoflo.de
Steuer-Nr.: 05 34760001
UStId.-Nr.: DE111451040

Geschäftsführer: Helmut und Cornelia Rader

Volksbank Darmstadt-Südhessen eG, 64646 Heppenheim
IBAN DE34 5089 000 000 53756506 · BIC (Swift Code): GENODEF1VBD
Deutsche Bank 24, 64602 Bensheim
IBAN DE05 5097 0024 0018 2899 00 · BIC (Swift Code): DEUTDEDB509

Montage- und Gebrauchsanleitung für Behälter mit Rührwerk

Einsatzbereich

Zum Anmischen von Lösungen mit Wasser und gegen das Absetzen der Bestandteile.

Nutzung ausschließlich in Stallanlagen. Der Mischbehälter ist auf einen festen und rutschsicheren Untergrund zu stellen. Um ein Umfallen des Gerätes bzw. Beschädigung des Elektrokabels zu verhindern, darf es für die Tiere nicht erreichbar sein.

Montage

Je nach Bedarf bzw. Modell des Medikators sind die dazu mitgelieferten Schlauchverbindungen an den Wasser Ein–Ausgang ¾“ anzuschrauben. Gleichzeitig wird dadurch an der Y-Verbindung der Wassereinlauf zum Fass mit verbunden. Der Ansaugschlauch des Medikators soll an die vormontierte Ansaugleitung des Mischbehälters montiert werden.

Vorsicht! Alle Schlauch- und Steckverbindungen sind vor Inbetriebnahme nochmals auf ihre Festigkeit zu prüfen!

Unsere Steckverbindungen sind für einen Wasserdruck bis 5 bar ausgelegt. Ein höherer Wasserdruck auf der Rohrleitung, welcher vor allem nachts zustande kommen kann, muss durch einen Druckreduzierer ausgeglichen werden!

Inbetriebnahme

Alle Schraubverbindungen sind auf ihre Festigkeit zu prüfen.
An der Zeitschaltuhr die gewünschten EIN/AUS-Intervalle einstellen. Zeitschaltuhr und Motor mit dem Netzteil verbinden und dann erst in die Stromdose stecken.
Nach ca. einer halben Stunde sind die Schraubverbindungen zwischen Rührstab & Motorwelle (Adapter) nochmals zu prüfen.

Nicht in die drehende Rührwelle fassen!

Bitte beachten Sie, dass die Rührwelle nicht zu straff an den grünen Dichtring gesteckt wird. Grund: Das Drehen der Welle kann sich dadurch verlangsamen bzw. der Motor ist einem stärkeren Verschleiß ausgesetzt.

Reinigung

Trennen Sie das Gerät von der Stromversorgung. Verwenden Sie milde und keine scheuernden Reinigungsmittel.

Der Mischbehälter sollte außen nicht mit einem Wasserschlauch abgespritzt werden, dadurch kann Wasser in das Innere des Motors gelangen, was zur Korrosion führen kann.
Die Motorwelle darf nicht geölt werden. Es ist im halbjährigen Rhythmus zu prüfen, ob der Dichtring an der Welle des Motors nicht beschädigt wird.

Allgemeine Hinweise

Wichtig!
Bei jeder Überprüfung muss das Netzteil von der Stromdose getrennt werden, das gilt auch für eventuelle Reparaturen am Gerät.

Warnung – Lebensgefahr durch Stromschlag !!!
Betreiben Sie den Mischbehälter nicht in einem feuchten Raum und mit beschädigtem Stromkabel.

Der Mischbehälter darf nur von Personen in Betrieb genommen werden, die sich mit der Bedienungsanleitung vertraut gemacht haben bzw. das Gerät bedienen dürfen.

Das vorliegende Produkt und das Zubehör sind sofort auf ihre Vollständigkeit zu überprüfen!

Der Inhalt der Verpackung enthält folgende Artikel:

1 St. 60 ltr. Behälter mit Motor und Ansaugleitung
1 St. Rührwelle zur Montage am Motor
1 St. Netzteil
1 St. Zeitschaltuhr
1 St. Y-Schlauchsatz
2 St. Schlauchsätze